接触形(コンダクティブ･プラスチック抵抗素子)回転角度センサ

CPP-45 シリーズ/CPP-45、CPP-45B

●接触　回転型
●有効電気角:350°
●単独直線性:±0.3%
●レシオ出力
●サーボマウント取付及びスクリューマウント取付
【特殊仕様】
●単独直線性:±0.1%FS
●センタータップ付
　･出力用＝記号はC、T(A)･･･タップ位置短絡なし
　･入力用＝記号はC、T(B)･･･タップ位置短絡あり(約3°)
●2出力、出力位相

■外形図

CPP−45

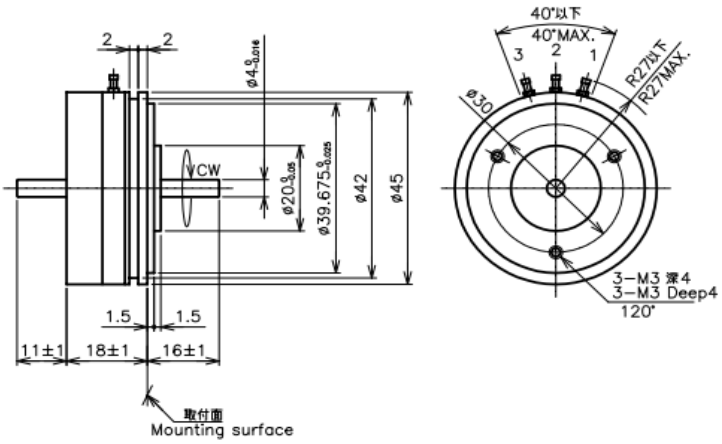

CPP−45B

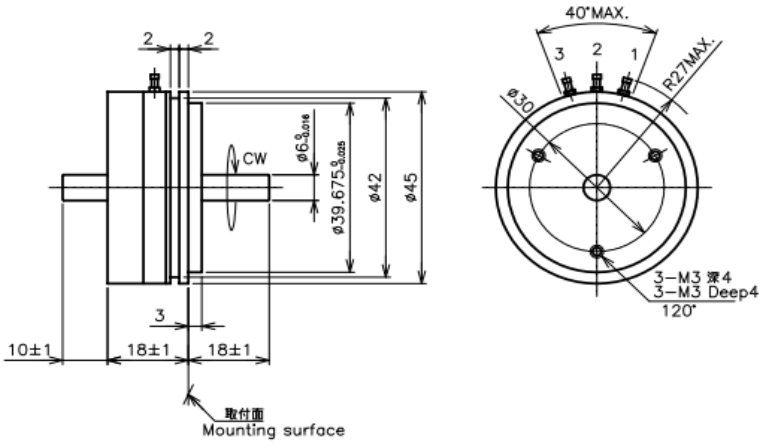

■出力特性図

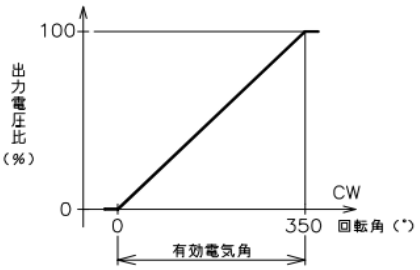

■結線図

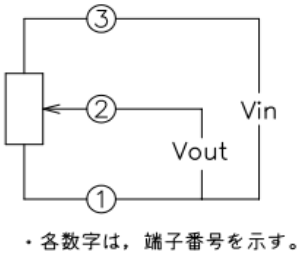

・各数字は，端子番号を示す。

■取付図

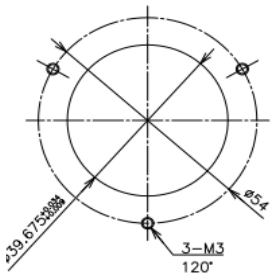

サーボマウント

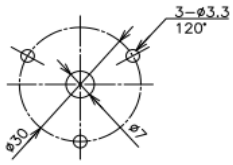

スクリューマウント

【製品型名】	CPP−45	CPP−45B

【電気的仕様】

有効電気角	350 +2、-3	°
全抵抗値	0.5、1、2、5、10、20	kΩ
全抵抗値許容差	±15	%
単独直線性	±0.3	%
定格電力	3/70℃	W
出力スムーズネス	0.1以下	%
絶縁抵抗	100以上/DC1000V	MΩ
耐電圧	AC1000/1分間	V
抵抗温度係数	±400	ppm/K

【機械的仕様】

機械角	360エンドレス		°
回転角	1.8以下 〔1連増すごとに1.5mN·m増〕		mN·m
許容スラスト荷重	1	2	N
許容ラジアル荷重	5	6	N
質量	約60（1連増すごとに10g増）		g

【環境特性】

回転寿命	1000万以上	回
使用温度範囲	-40～+120	℃
保存温度範囲	-40～+120	℃
振動	150m/s^2 2000Hz 3軸各2時間	
衝撃	500m/s^2 11ms 6方向各3回	

■付属品

ツメ　3個

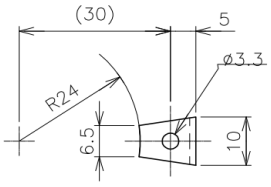

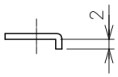

t=1.2

■使用上の注意

・②端子に1mA以上の電流を流すと、抵抗体が焼損する恐れがありますので、ご注意下さい。