接触形(コンダクティブ・プラスチック抵抗素子)回転角度センサ

CPP-45 シリーズ/CPP-45RBN

●接触　回転型
●有効電気角:350°
●単独直線性:±0.3%
●レシオ出力
●スクリューマウント取付
●防塵・防滴ケース仕様
【特殊仕様】
●単独直線性:±0.1%FS
●センタータップ付
　・出力用＝記号はC、T(A)・・・タップ位置短絡なし
　・入力用＝記号はC、T(B)・・・タップ位置短絡あり(約3°)

■外形図

CPP−45RBN

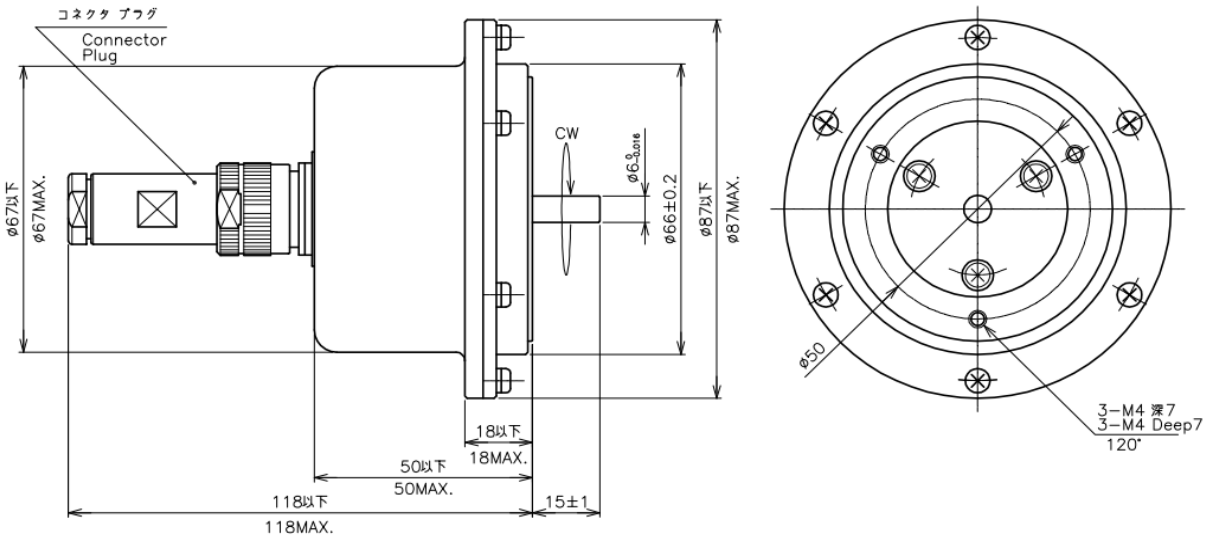

■出力特性図

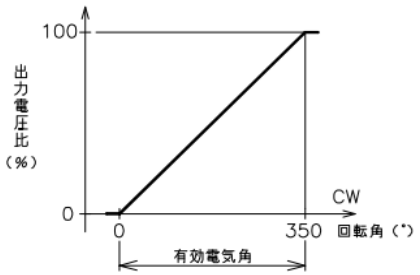

■結線図

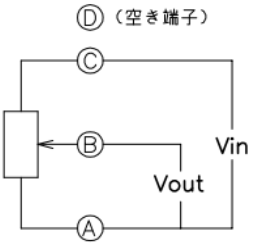

・各英文字は，端子記号を示す。

■取付図

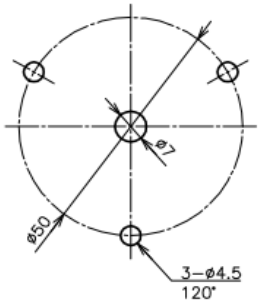

スクリューマウント

【製品型名】	CPP－45RBN

【電気的仕様】

有効電気角	350 +2、-3	°
全抵抗値	0.5、1、2、5、10、20	kΩ
全抵抗値許容差	±15	%
単独直線性	±0.3	%
定格電力	3/70℃	W
出力スムーズネス	0.1以下	%
絶縁抵抗	100以上/DC1000V	MΩ
耐電圧	AC1000/1分間	V
抵抗温度係数	±400	ppm/K

【機械的仕様】

機械角	360エンドレス	°
回転トルク	25以下	mN·m
許容スラスト荷重	2	N
許容ラジアル荷重	4	N
質量	約600（1連増すごとに10g増）	g
密閉性	IP54	

■付属品

コネクタプラグ：多治見無線
形名TC1108-12A10-
適合ケーブル外径φ8

■使用上の注意

・②端子に1mA以上の電流を流すと、抵抗体が焼損する恐れがありますので、ご注意下さい。