測温抵抗体入力ユニット

WJF-RI8

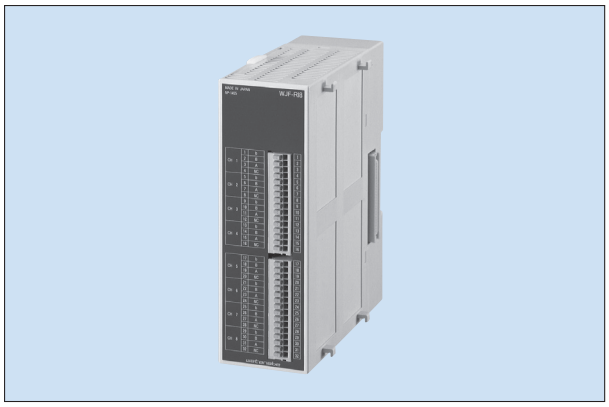

仕　様

入力点数	8点
対応センサ	Pt100Ω、Pt1000Ω、Ni508.4Ω（注文時指定）
許容線間抵抗	Pt100Ω：30Ω Pt1000Ω：100Ω Ni508.4Ω：100Ω
測定温度範囲	−50 ～ +200℃
許容差	±0.25℃
周囲温度の影響	±0.01%fs/℃
外形寸法	46.6(W)×126(H)×100(D)mm
質量	約 150g

※ 本ユニットは入力端子間、入力端子－ユニット連結部ともに非絶縁です。

特　長

本器は測温抵抗体（Pt100Ω、Pt1000Ω、Ni508.4Ω）を入力する、ジョイントモジュール専用のユニットです。1台で8点計測できます。入力するセンサーはご注文時指定で8ch全て同一信号となります。測定温度範囲は－50℃～200℃です。

回路ブロック図

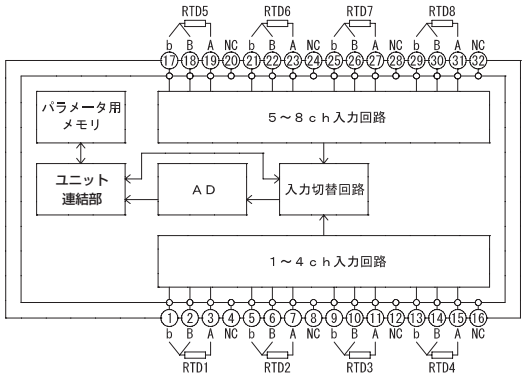

型　式

WJF−RI8−□N□00

シリーズ	タイプ	入力点数	センサ	オプション	検査成績書	付番	内容
WJF							ジョイントモジュール機能ユニット
	RI						測温抵抗体入力ユニット
		8					8点入力
			F				Pt100Ω（－50～200℃）
			N				Ni508.4Ω（－50～200℃）
			K				Pt1000Ω（－50～200℃）
				N			なし
					0		なし
					1		付き
						00	標準

※本器は単体では動作しません。
メインユニット（WJME、WJMF）と組み合わせてご使用ください。

端子配列

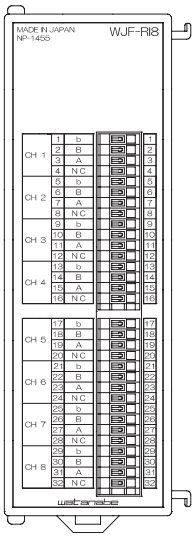

使用可能電線
単　線：φ0.32mm（AWG28）～φ0.65mm（AWG22）
撚　線：0.08mm²（AWG28）～0.32mm²（AWG22）
素線径：φ0.125mm以上

記号			内容
1	b	INPUT1	入力信号 1
2	B		
3	A		
4		NC	空端子
5	b	INPUT2	入力信号 2
6	B		
7	A		
8		NC	空端子
9	b	INPUT3	入力信号 3
10	B		
11	A		
12		NC	空端子
13	b	INPUT4	入力信号 4
14	B		
15	A		
16		NC	空端子
17	b	INPUT5	入力信号 5
18	B		
19	A		
20		NC	空端子
21	b	INPUT6	入力信号 6
22	B		
23	A		
24		NC	空端子
25	b	INPUT7	入力信号 7
26	B		
27	A		
28		NC	空端子
29	b	INPUT8	入力信号 8
30	B		
31	A		
32		NC	空端子

外形図

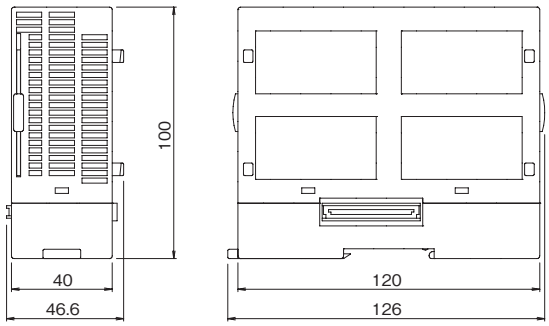

（単位：mm）