Pearl Swivel Joints

PRESSURE BALANCED SWIVEL JOINT **SRK Series**

特　点

・通过优异的压力平衡设计，来平衡从内部的高压流体所产生的推力负荷，
　避免轴承承受过大负荷。同时，能够承受极高压，而且压力所产生的转矩变动也很少，
　能够实现稳定的工作。
・密封部分使用带特殊支撑环的<O型密封圈>，轴承部分安装了2个<径向球轴承>，
　因此具有很大的机械强度。
・结构简单，消耗零部件仅有<O型密封圈>和<支撑环>，维护也很容易。

结　构

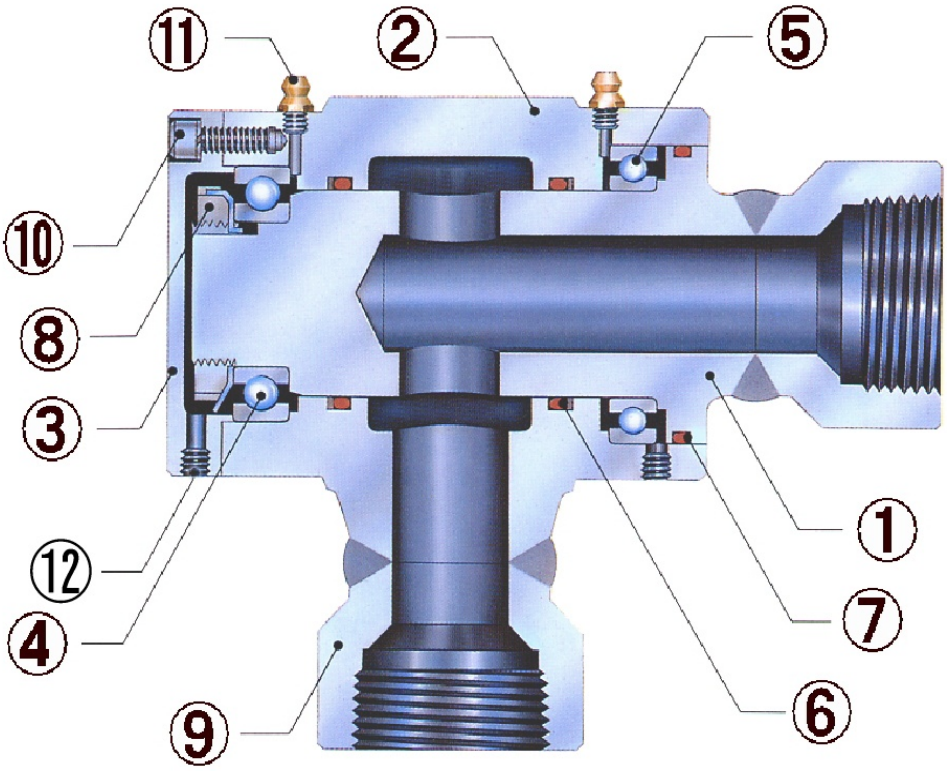

①轴　②本体　③护盖　④球轴承　⑤球轴承　⑥O形密封圈/支撑环　⑦防尘密封垫片
⑧轴承用螺母及垫圈　⑨插口　⑩内六角头螺栓/弹簧垫圈　⑪注油嘴　⑫栓塞
(照片为SRK-2)

使用条件等

最高压力	10A～40A　34.3MPa(350kgf/cm²) 50A～80A　24.5MPa(250kgf/cm²)
最高温度	100℃
本体材质	钢(钢焊接)
标准密封件材质	NBR
连　接	螺纹型（Rc）

※密封件材质还有氟橡胶、PTFE等，我们将使用您指定的材质。
※也可以生产连接方式为法兰型(SRK-2F/3F)的接头。请指定法兰的标准。

SRK series 尺寸表

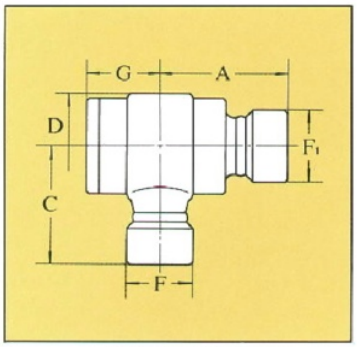

スタイル No.2

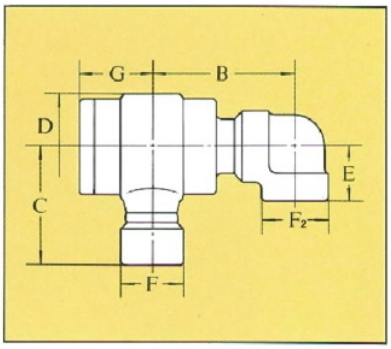

スタイル No.3

公称尺寸 (A)	(B)	A	B	C	D	E	F	F1	F2	G
10	3/8	60	85	40	60	26	33	33	27	40
15	1/2	60	85	40	60	29	33	33	33	40
20	3/4	82	107	55	75	35	53	38	38	57
25	1	82	107	55	75	38	53	47	47	57
32	11/4	115	130	105	95	45	57	57	57	69
40	11/2	120	130	110	95	51	64	68	64	69
50	2	135	155	130	125	60	77	77	77	88
65	21/2	165	180	155	155	67	95	95	96	94
80	3	170	205	170	170	86	114	114	114	100

质量表（单位=1kg/1个）

公称尺寸(A)	NO.2	NO.3
10	1.6	1.7
15	1.6	1.7
20	3.7	3.9
25	3.8	4.1
32	7.0	7.6
40	7.3	8.0
50	12.6	13.6
65	23.0	24.8
80	28.8	31.8

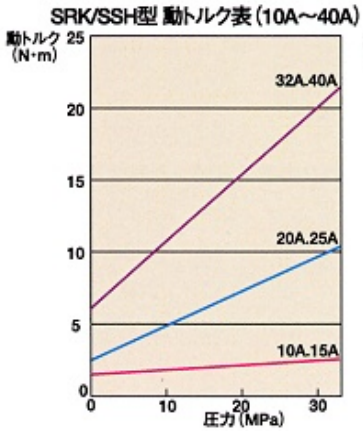

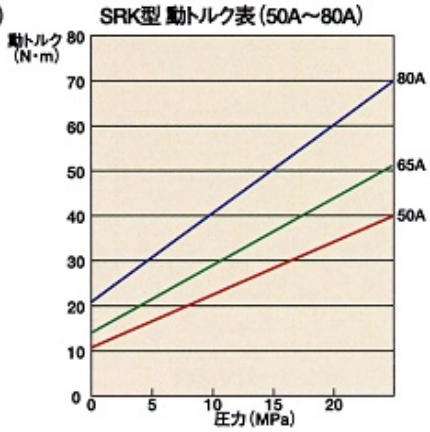

关于动态转矩表

※转矩根据回转接头的保存状态、
　库存时间及流体种类的不同而变化。
※本数据是根据公司内试验标准而测得的
　代表值，并不是保证值。
※起动态转矩大于动态转矩。
　发生了粘合(紧贴现象)时，转矩变得
　特别大，这并非异常。

SSH series（SUS制） 尺寸表

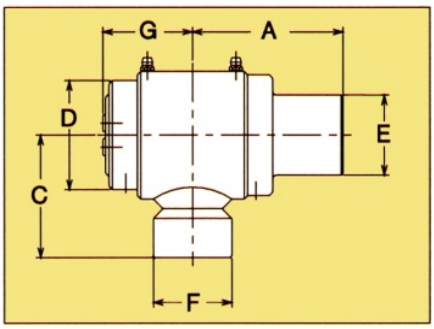

スタイルNo.2

公称尺寸 (A)	(B)	A	C	D	E	F	G
10	3/8	59	50	50	38	36	44
15	1/2	59	50	50	38	36	44
20	3/4	90	72	75	47	47	54
25	1	90	72	75	47	47	54

※也可以根据您的要求，生产类型No.3以及32A以上的尺寸。

SRK series 一览表

		NBR O形密封圈			氟橡胶 O形密封圈		
		类型	产品名称	本公司代码	类型	产品名称	本公司代码
螺纹安装	NO.1	未经营。					
	NO.2	SRK-2	SJ-SRK-2 10A	SK10020101	SRKV-2	请咨询本公司。	
			SJ-SRK-2 15A	SK15020101			
			SJ-SRK-2 20A	SK20020101			
			SJ-SRK-2 25A	SK25020101			
			SJ-SRK-2 32A	SK32020101			
			SJ-SRK-2 40A	SK40020101			
			SJ-SRK-2 50A	SK50020101			
			SJ-SRK-2 65A	SK65020101			
			SJ-SRK-2 80A	SK80020101			
	NO.3	SRK-3	SJ-SRK-3 10A	SK10030101	SRKV-3	请咨询本公司。	
			SJ-SRK-3 15A	SK15030101			
			SJ-SRK-3 20A	SK20030101			
			SJ-SRK-3 25A	SK25030101			
			SJ-SRK-3 32A	SK32030101			
			SJ-SRK-3 40A	SK40030101			
			SJ-SRK-3 50A	SK50030101			
			SJ-SRK-3 65A	SK65030101			
			SJ-SRK-3 80A	SK80030101			
	NO.4	未经营。					
	NO.5	SRK-5	请咨询本公司。		SRKV-5	请咨询本公司。	
	NO.6	SRK-6	请咨询本公司。		SRKV-6	请咨询本公司。	

SRK series 一览表

		NBR O形密封圈			氟橡胶 O形密封圈		
		类型	产品名称	本公司代码	类型	产品名称	本公司代码
法兰安装	NO.1	未经营。					
	NO.2	SRK-2F	请咨询本公司。		SRKV-2F	请咨询本公司。	
	NO.3	SRK-3F	请咨询本公司。		SRKV-3F	请咨询本公司。	
	NO.4	未经营。					
	NO.5	SRK-5F	请咨询本公司。		SRKV-5F	请咨询本公司。	
	NO.6	SRK-6F	请咨询本公司。		SRKV-6F	请咨询本公司。	

※您在订购时，请务必确认库存情况。

SSH series 一览表

		NBR O形密封圈			氟橡胶 O形密封圈		
		类型	产品名称	本公司代码	类型	产品名称	本公司代码
螺纹安装	NO.1	未经营。					
	NO.2	SSH-2	SJ-SSH-2 10A	ST10020101	SSHV-2	请咨询本公司。	
			SJ-SSH-2 15A	ST15020101			
			SJ-SSH-2 20A	ST20020101			
			SJ-SSH-2 25A	ST25020101			
	NO.3	SSH-3	请咨询本公司。		SSHV-3	请咨询本公司。	
	NO.4	未经营。					
	NO.5	SSH-5	请咨询本公司。		SSHV-5	请咨询本公司。	
	NO.6	SSH-6	请咨询本公司。		SSHV-6	请咨询本公司。	

SUS制　　･･･SSH型

※您在订购时，请务必确认库存情况。

订购时注意事项

订购时请告诉以下的主要项目。
①使用的回转接头的型式
②使用的流体的种类
③使用的压力以及使用温度(常用以及最大)
④接头的尺寸以及活动类型
⑤运动的状态(旋转或者回转)及其频度
⑥使用环境　例）在清洁室内使用　等
※其它特殊要求等

使用注意事项

①流体为磷酸酯类工作油、氯化碳氢化合物类工作油、有机溶剂、酸类的情况下，
　标准密封件材质(NBR)无法使用。
②接头的球轴承部采用精密加工，完全没有“游隙”，所以管线的运动
　仅限定于接头的回转方向。因此，请充分研究管线的运动，
　再进行类型的选定。
③扭矩负荷的大小极大地影响接头的寿命。
　请注意避免在接头上施加过大的扭矩负荷。
④回转接头与旋转接头不同，连续旋转使用是不正确的。
　但是，在极低速的情况下，可以充分使用。
⑤关于润滑，在常温条件下使用的情况下，在更换普通密封件时进行给脂即可；但是在高温条件下使用的情况下，
　必须按照每1周1次左右的频度进行给脂。
⑥接头正常使用的情况下，发生渗漏的时刻即为密封件的使用限度。
　请更换新的密封件，或者更换新的接头。

常见问题

Q 想通过蒸汽，怎么办？
A 请选择“PK”型。但是，若尺寸、转矩有问题，则对于MAX160℃左右的低压蒸汽，
　变更“A”、“C”的密封件材质以及润滑脂后即可使用。

Q 旋转很快，有没有关系？
A 可以使用，但是寿命会缩短。

Q 想连接到软管的根部，怎么办？
A 回转接头采用轴承结构，但是采用O形密封圈进行密封，因此其转矩
　比旋转接头大。所以，软管的强度必须很大，否则即使使用后也没有效果。

Q 回转接头的动作变差了，为什么？
A 到了更换时间。

Q 动作中在有的位置流体会渗漏，为什么？
A 可能是“安装有问题”。

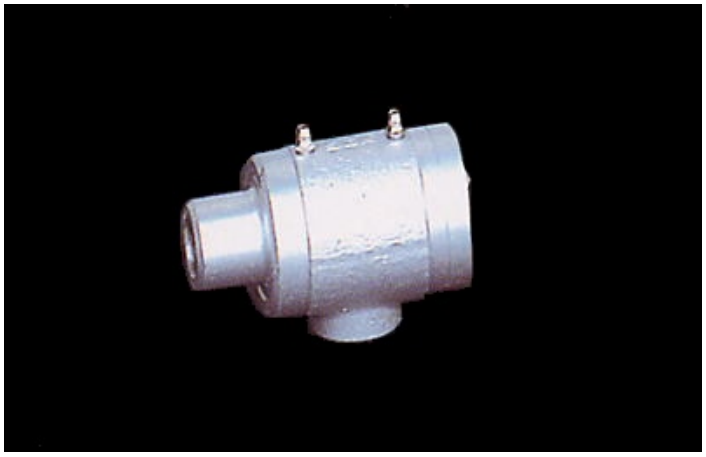

※本电子产品目录的内容有可能因产品功能的改进或者其它原因，
　不经预告而发生变更，请予谅解。

株式会社昭和技研工业
URL http://www.sgk-p.co.jp/

●东京营业所
〒115-0045
东京都北区赤羽2-64-11
TEL　03-3598-1400（总机）
FAX　03-3598-2700
E-mail　sgk-tk@sgk-p.co.jp

●大阪营业所
〒531-0072
大阪府大阪市北区丰崎2-9-7SUNROAD大楼5F
TEL　06-6371-8341（总机）
FAX　06-6371-6283
E-mail　sgk-os@sgk-p.co.jp

●名古屋营业所
〒465-0054
爱知县名古屋市名东区高针台1-107
TEL　052-701-4068（总机）
FAX　052-704-4051
E-mail　sgk-ng@sgk-p.co.jp

●总公司･工厂
〒362-0811
埼玉县北足立郡伊奈町西小针7-24
TEL　048-728-8321（总机）
FAX　048-728-8360
E-mail　sgk-tsa@sgk-p.co.jp　（技术）
　　sgk-tpa@sgk-p.co.jp　（总务）